Rating	DC30V 0.1A	Electrical Life	300,000 cycles
Contact Resistance	500mΩ Max	Mechanical Life	300,000 cycles
Insulation Resistance	>100MΩ DC500V	Ambient Temper. Used	-25℃ to +85℃
Withstand Voltage	AC500V 1min.	Ambient Humidity Used	≤85% at +40℃
Soldering Temper.	235±5℃ 5s	Operating Force	30±15gf

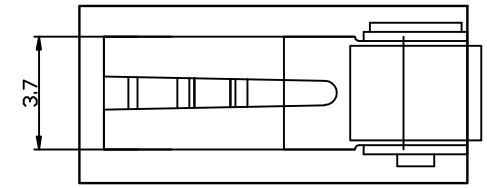

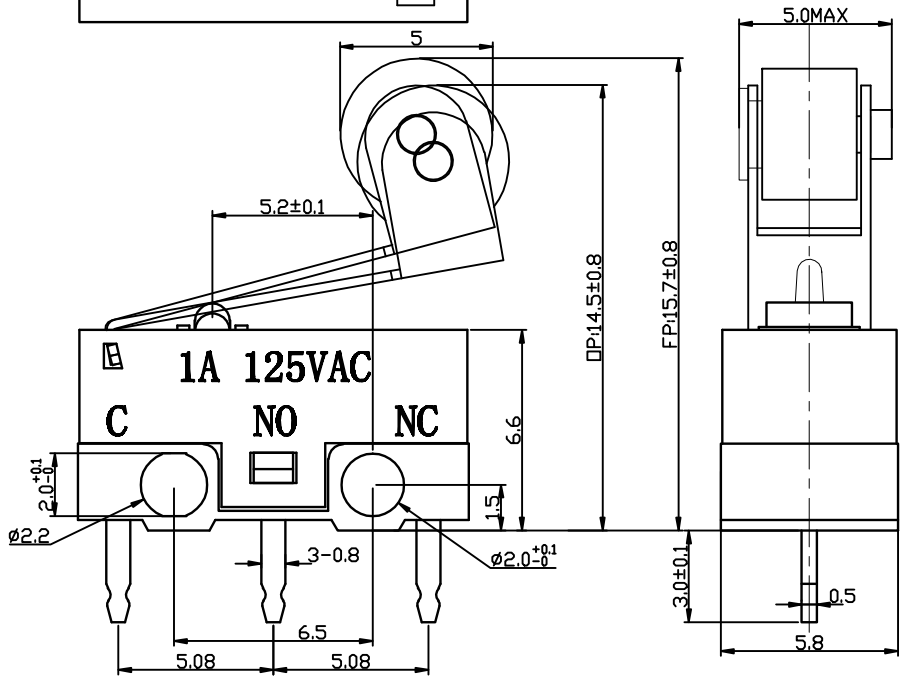

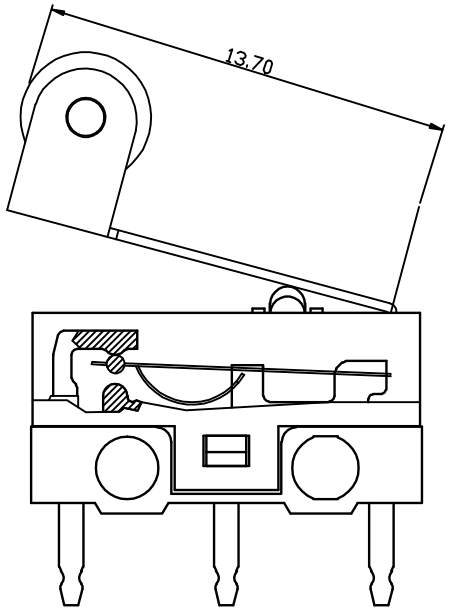

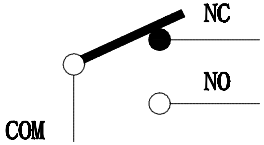

No.	Name	Number	Material	Remark
9	Wheel	1	PBT	
8	Axle	1	C2680	
7	Lever	1	SUS	
6	Terminal	3	C2680	Ag-plating
5	Contact	1	AgNi10	
4	Button	1	PBT	
3	Spring	1	C5210	
2	House	1	PBT	
1	Base	1	PBT	

LCZY ELECTRONICS(SHEN ZHEN)CO.,LTD

制图 DRAWIN							
设计 DESIGN							
审核 CHECKED			比例 SCALE	4:1	名称 TITLE	微动开关	
批准 APPROVE			张数 SHEET	1/1	料号 P/N NO.	K9-1267P	
一般公差 TOLERANCE		±0.30 ±0.15 ±0.10 ±0.05	单位 UNIT	mm	模具编号 P/N NO.		
			角度 ANGLES	±2.0°	纸张 SIZE	A4	角法 PROJ.

REV. 版本	ECN NO. ECN 编号	DATE 日期	DEFINITION 变更内容	DRAW 修改	APPROVE 批准
B					