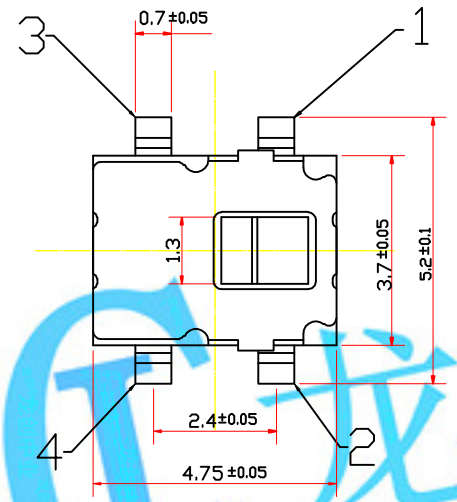

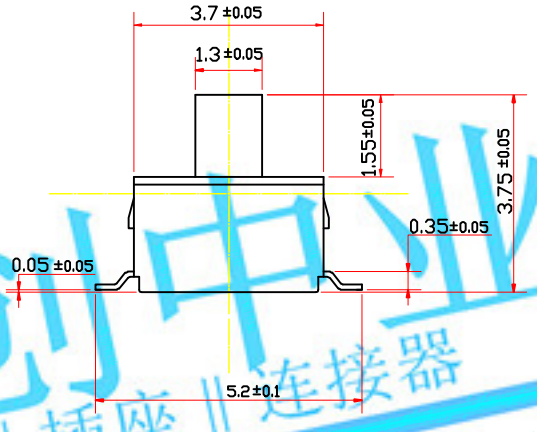

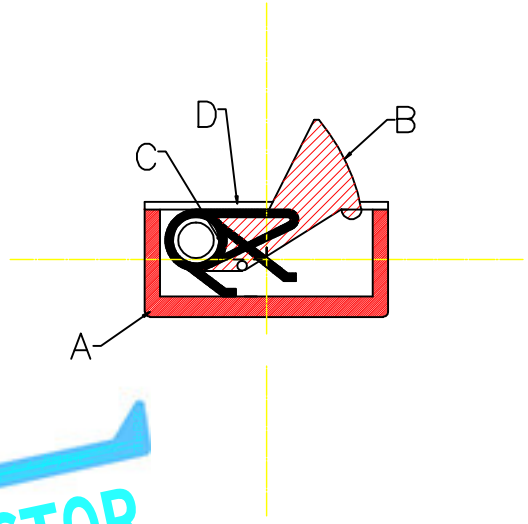

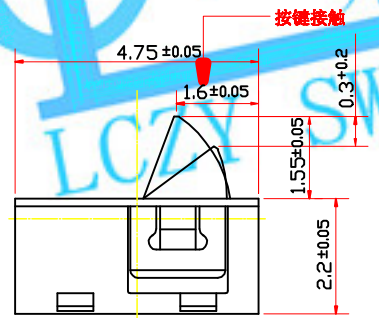

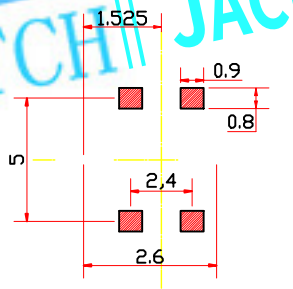

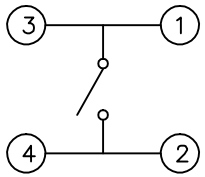

龙创中业
开关‖插座‖连接器
LCZY SWITCH‖JACK‖CONNECTOR

项　目	规　格
额定范围：	50mA DC12V
绝缘电阻：	100mΩ min(DC100V)
耐压强度：	AC100V(50/60Hz foy 1 minute)
机械寿命：	100,000 cycles
操作温度：	−10°c～+60
操作力度：	80±20gf
	100±20gf

序号	名　称	数量	材　料	镀涂　颜色
D	盖　子	1	进口不锈钢	银 白 色
C	接 触 弹 簧	1	进口磷青铜	银白色镍银
B	主　轴	1	进口增强尼龙	黑　色
A	底　座	1	进口 L C P	黑色与镀银

标记	处数	更改文件号	签名	日期
设计		标准化		
校对		审定		
审核				
工艺		日期	2005.11.04	

阶段标记	数量	重量	比例

共　张　　第　张

K5-1215SA-02

LONGCHUANG ZHONGYE (HK)CO.,LIMITED

通用件登记
描图
校描
底图总号
签字
日期